LABORATOŘ
ZDRAVOTNĚ TECHNICKÉ INSTALACE
PODÉLNÉ PROFILY KANALIZACE

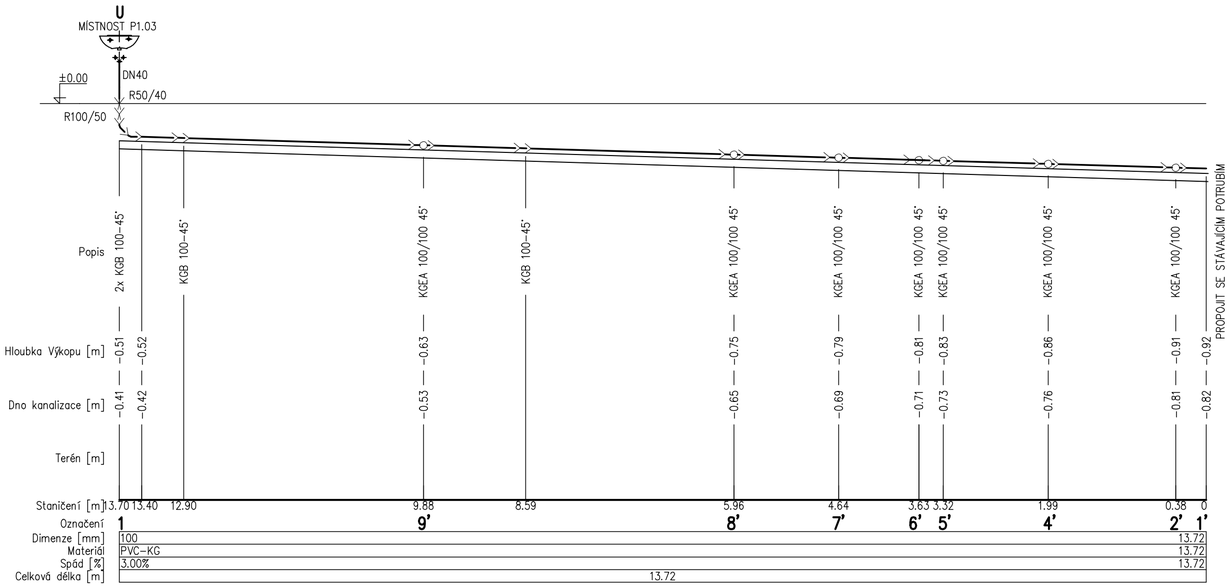

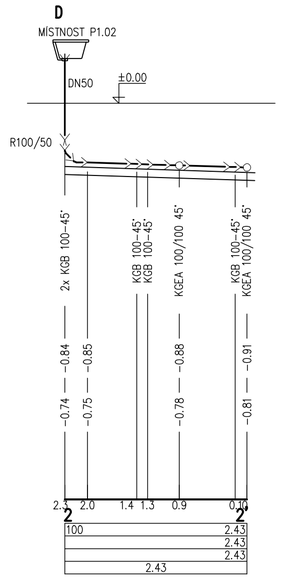

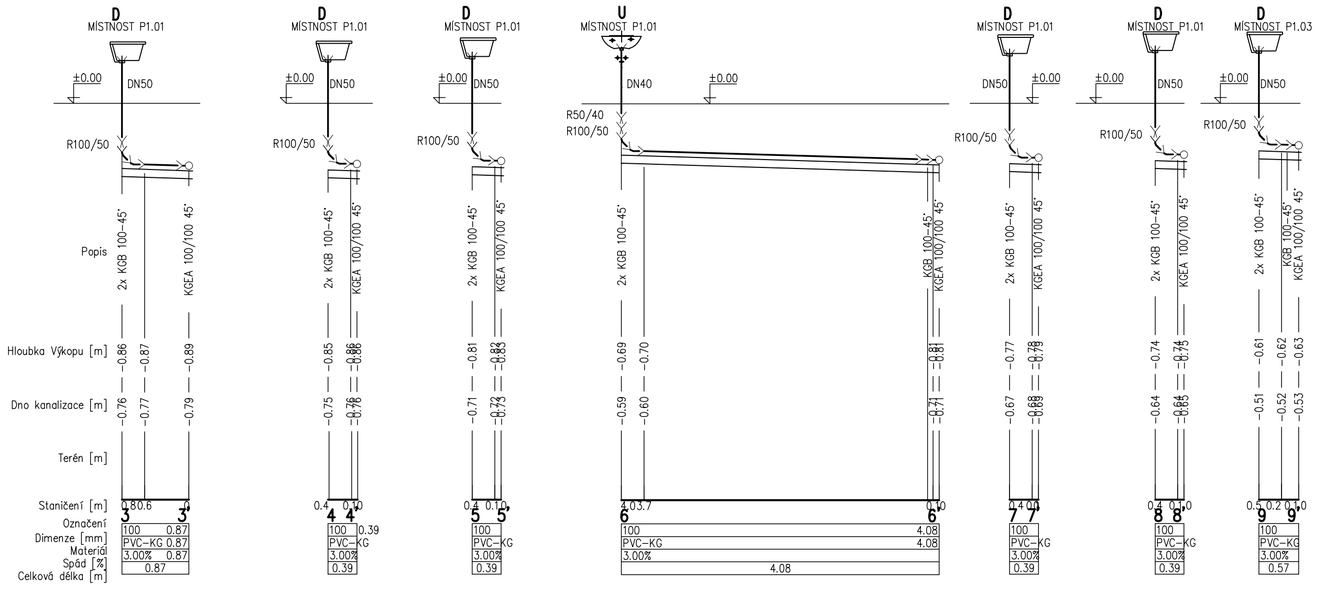

POZNÁMKA

PŘED ZAHÁJENÍM PRACÍ NUTNO OVĚŘIT POLOHU A HLOUBKU STÁVAJÍCÍ KANALIZACE

INDEX	ZMĚNA	DATUM	JMÉNO	PODPIS

Vedoucí projektant			Vedoucí zakázky	Dušek Jan Ing.	1:50
Projektant	Žemličková Martina		Schválil		

BPO spol. s r.o.
Lidická 1239
363 01 OSTROV

Tel.: +420353675111
Fax: +420353612416

projekty@bpo.cz
www.bpo.cz

ZAKÁZKA: ZŠ Masarykova, Ostrov – rekonstrukce učebny technických a řemeslných oborů ve vazbě na zajištění bezbariérovosti školy; 1. etapa rekonstrukce učebny technických a přírodovědných oborů

ČÁST (SO,PS): 1.etapa – rekonstrukce učebny technických a přírodovědných oborů Zdravotně technické instalace

OBSAH: **Podélné profily splaškové kanalizace v laboratoři**

OBJEDNATEL: Město Ostrov

Počet A4	6
Pořadové číslo	3.
Stupeň projektu	PST
Datum dokončení	17.12.2018
Číslo zakázky	9066-25
Číslo archivní:	BPO 5-102700