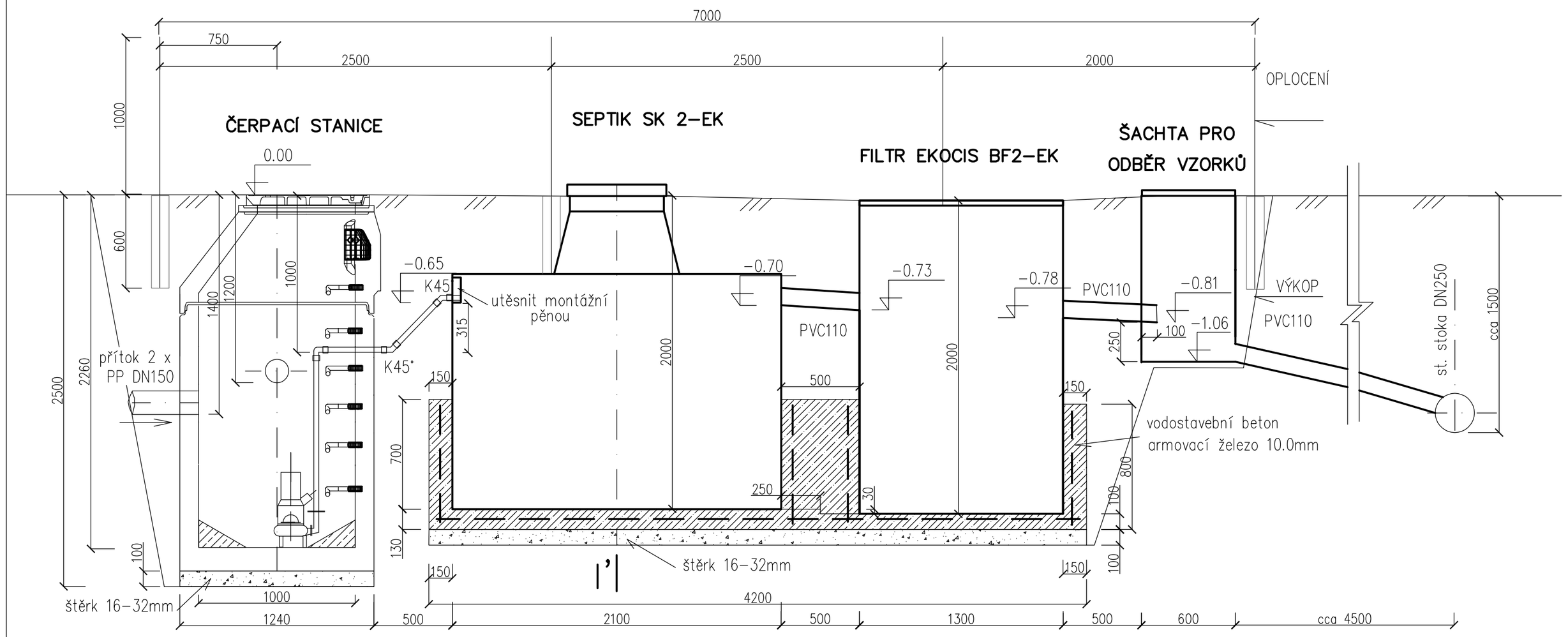

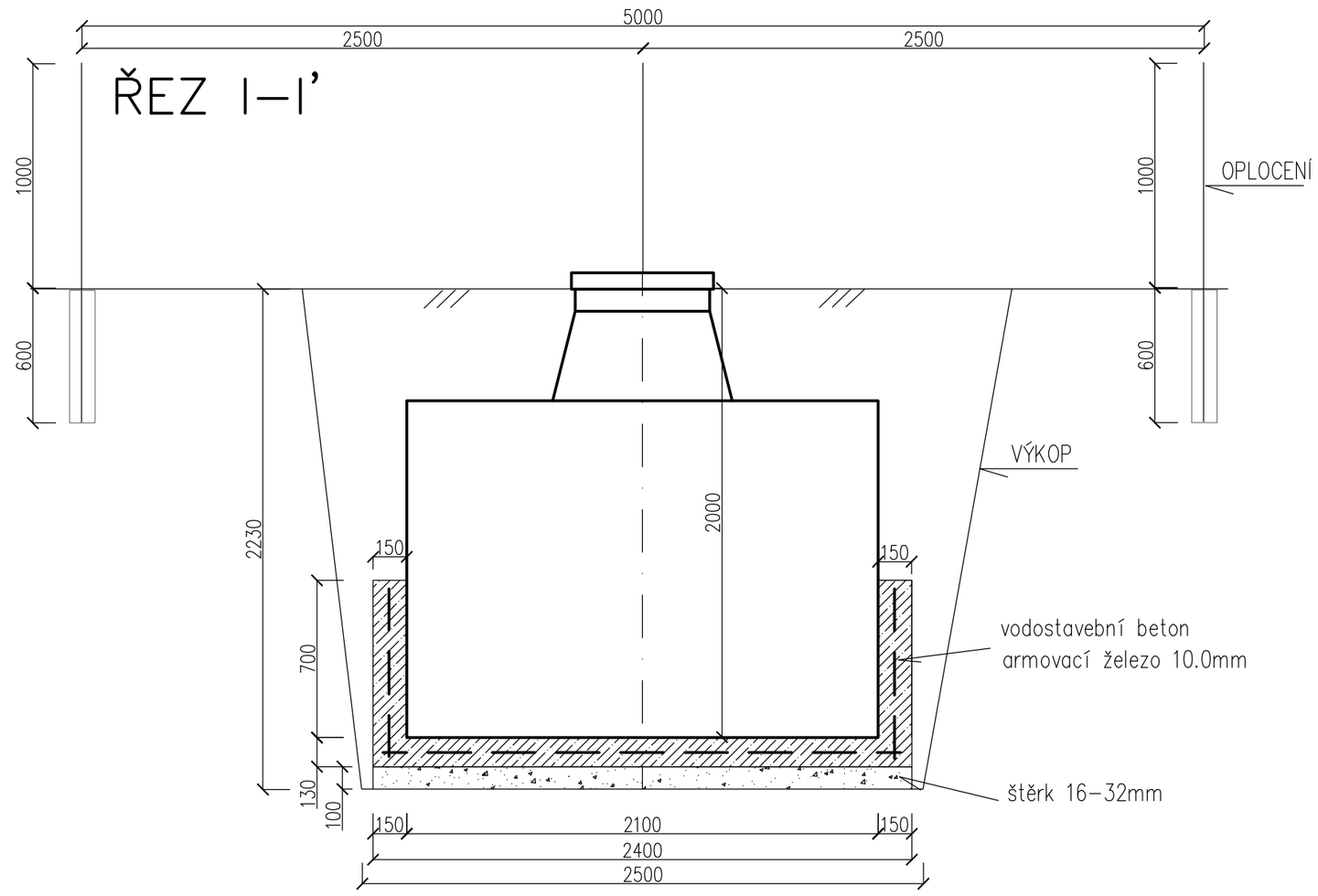

Půdorys ŽB desky:

TLOUŠŤKA min. 130 mm
HUTNĚNÝ PODSYP tl. 100 mm

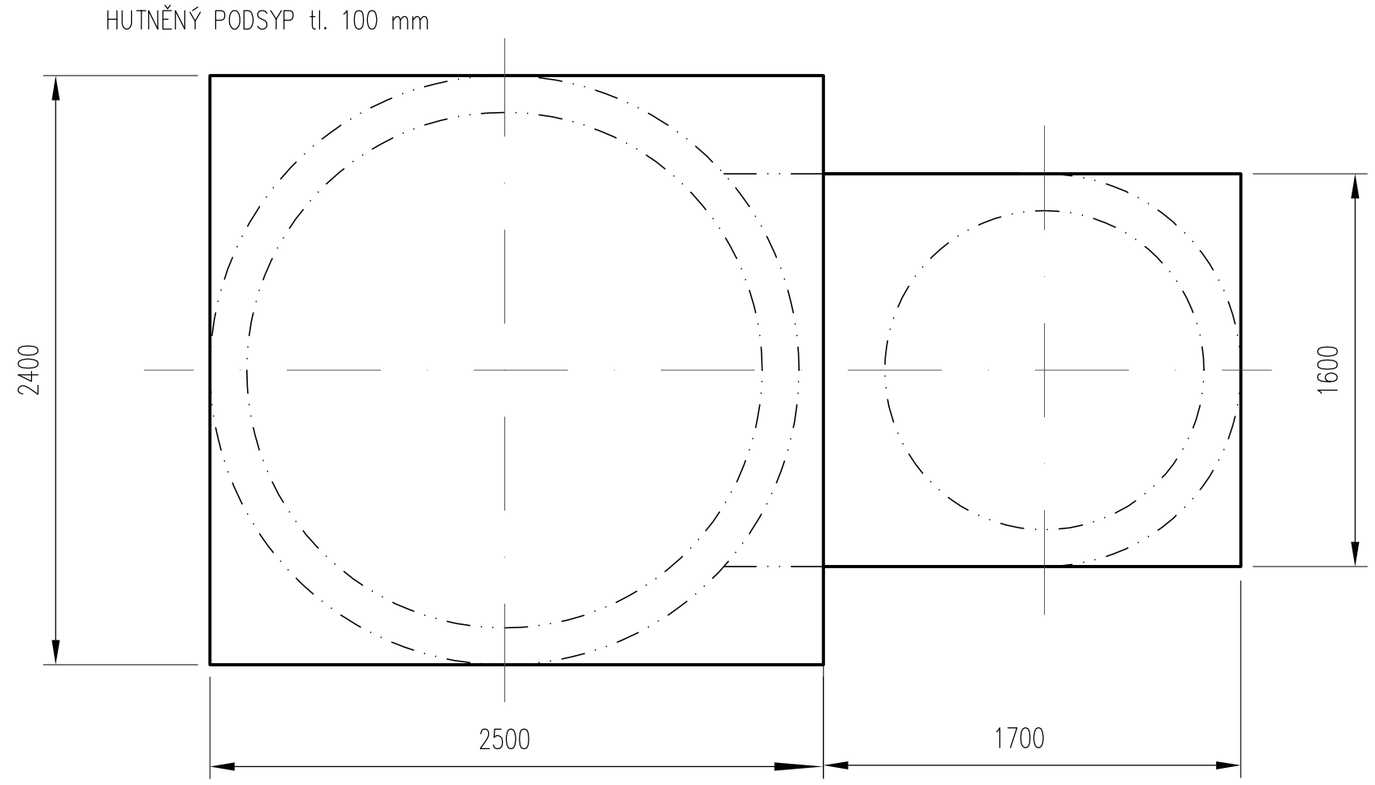

PROJEKTANT **Ing. Skoček, SK - projekt**

INVESTOR **Město Ostrov, Jáchymovská 1, Ostrov**

STAVBA **Psí útulek Bety Ostrov - ČIŠTĚNÍ ODPADNÍCH VOD**

Řezy sestavy nádrží

1:25

08/2019

D.4